Profile nośne z rowkiem 10 mm

System profili Rexroth z rowkiem 10 mm o wymiarach siatki rastrowej 40 mm, 45 mm, 50 mm i 60 mm odpowiada wszystkim konwencjonalnym wymiarom profili dostępnych na rynkach światowych.

Profile nośne ...L z rowkiem 10 mm (wymiary siatki rastrowej 40 mm, 45 mm i 50 mm, np. 50x50L) przyczyniają się dzięki zoptymalizowanej komputerowo konstrukcji do uzyskiwania wysokich wartości wytrzymałości przy użyciu niewielkiej ilości materiału. Dzięki temu można skorzystać z taniego i stabilnego rozwiązania, np. przy konstrukcji stołów, elementów zabezpieczających lub stelaży.

Rowek, wymiar siatki rastrowej, otwór centralny

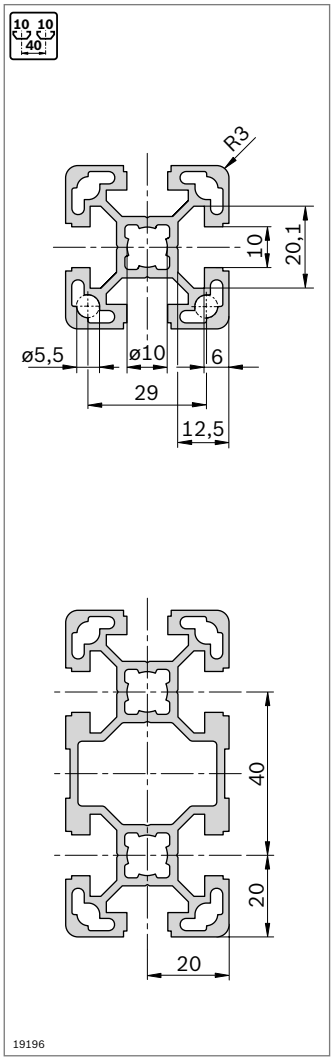

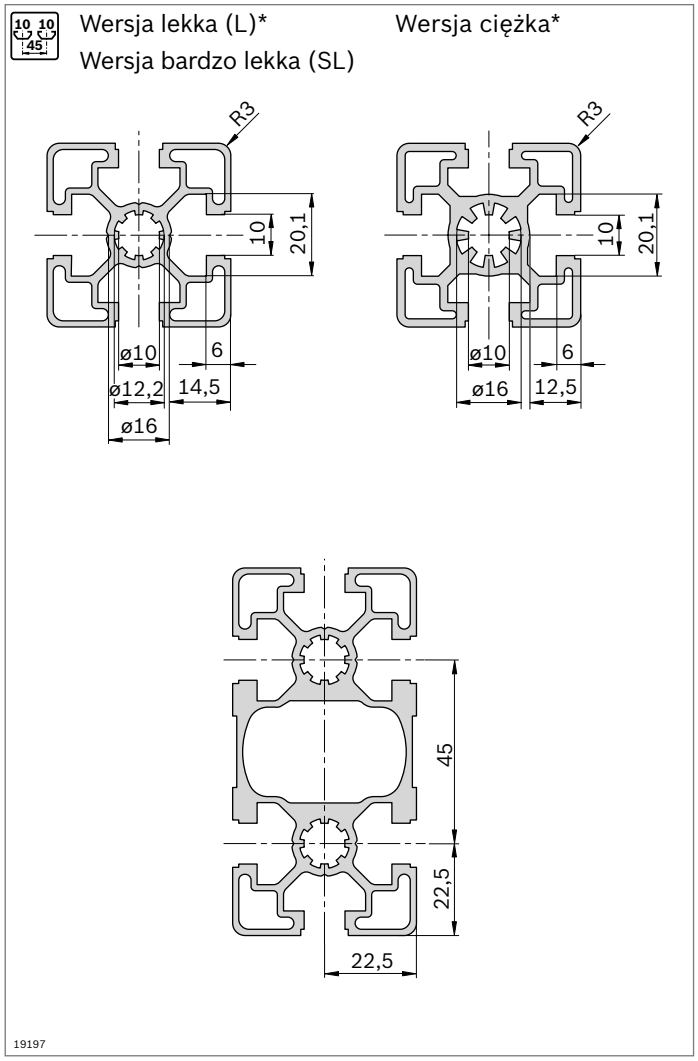

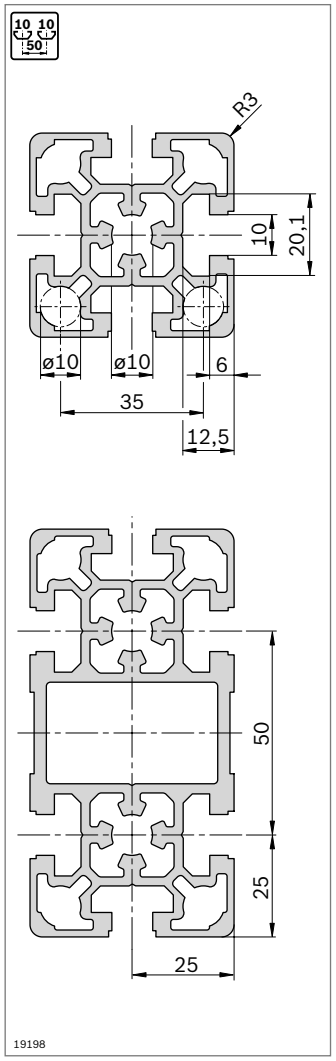

*) Następujące profile L posiadają rowek o geometrii „ciężkiej”:
45x90x90L; 45x90x90L 4N; 90x90L; 90x90L 4N; 90x90L 4NVS; 90x180L

Minimalne długości profili (mm) przy jedno- i dwustronnych standardowych obróbkach Quick & Easy

	–	M12	M16	D9,8	D17/DB17	F1
–	50	60	120	50	60	60
M12	60	110	180	90	90	110
M16	120	180	240	150	170	170
D9,8	50	90	150	80	70	90
D17/DB17	60	90	170	70	80	90
F1	60	110	170	90	90	80

W przypadku zastosowań związanych z wysokimi obciążeniami zalecamy profile z wyjątkowo stabilnym rowkiem o wymiarze 10 mm, np. do konstruowania ciężkich stołów, mechanizmów, stelaży maszynowych, wózków transportowych, kabin ochronnych i systemów manipulacyjnych.

Dzięki szczególnie wytrzymałemu rozwiązaniu konstrukcyjnemu rowek ten umożliwia połączenia o najwyższej wytrzymałości.

Obróbka profilu

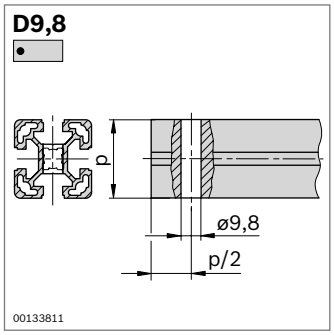

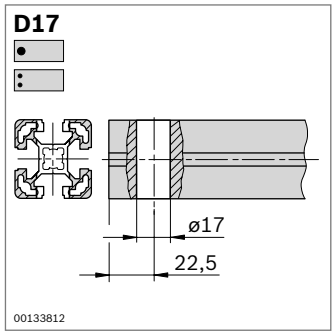

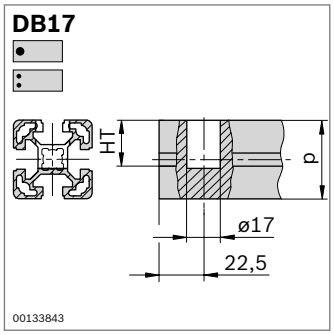

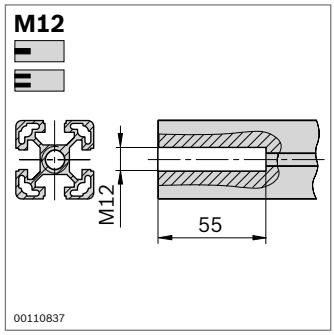

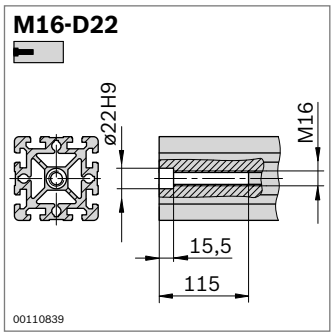

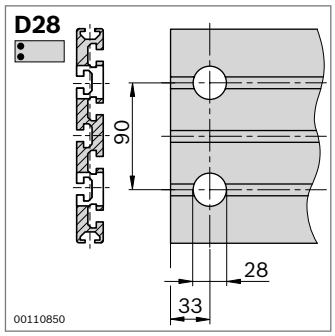

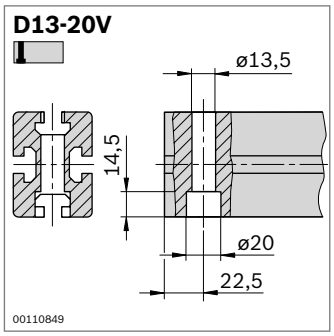

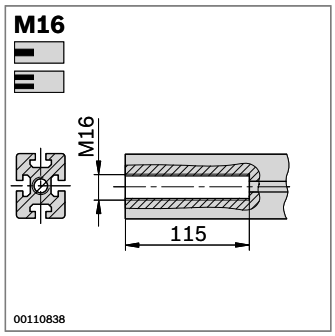

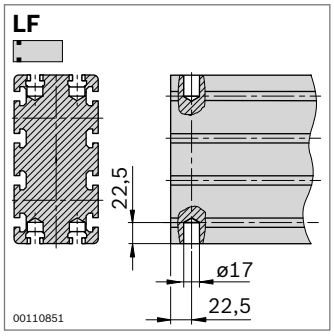

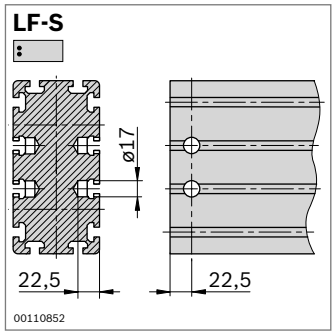

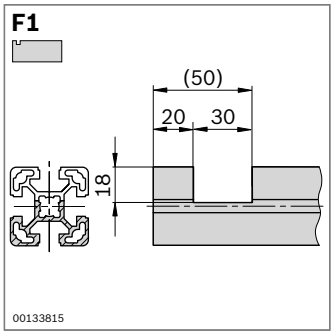

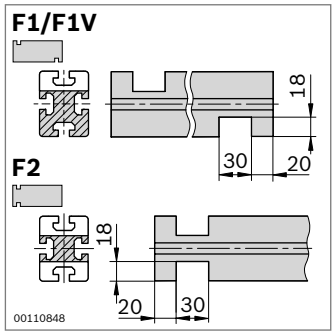

90x360

A = 90,2 cm²
I_x = 14065,0 cm⁴
I_y = 710,0 cm⁴
W_x = 781,4 cm³
W_y = 157,7 cm³
m = 24,4 kg/m

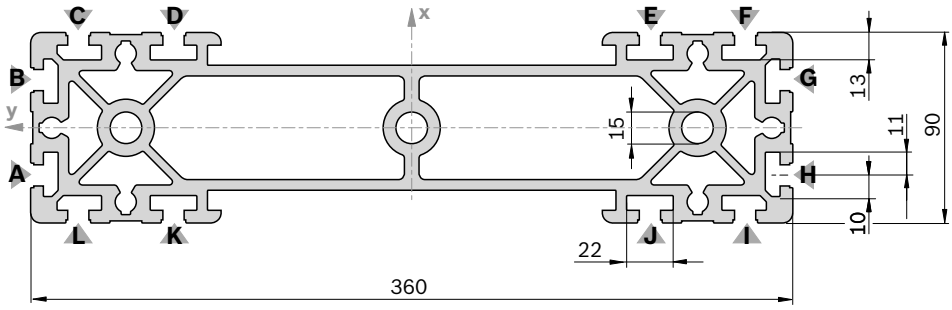

19449

Zaślepka	Kolor	ESD		Nr
90x90 (2x)	Szary ostrzegawczy		20	**3 842 548 760**
90x90 (2x)	Czarny		20	**3 842 548 761**
Materiał:	PP			

Zaślepka z otworem	Kolor	ESD		Nr
90x90 (2x)	Szary ostrzegawczy		20	**3 842 548 814**
90x90 (2x)	Czarny		20	**3 842 548 815**
Materiał:	PP			

Wskazówka: Niemożliwe zastosowanie łącznika szybkomocującego

90x360		L (mm)	Nr
		50 ... 6000	**3 842 993 434**
	M16 M16	240 ... 6000	**3 842 993 435 / L**
	F2 F2	110 ... 6000	**3 842 993 436 / L**
Obróbka profilu:		M16: M16: we wszystkich ciągach rdzeni	

Quick & Easy (str. 2-8, patrz strony rozkładane)

90x360	3 842 993 678 / ...
Długość L (mm)	80 ... 6000
Standardowa wersja profilu (przestrzegać min. długości, str. 2-25)	M16 / D9,8 (C,D,E,F,I,J, K,L)[1] / D17 (C,D,E,F,I,J, K,L)[1] / DB17 / F1 (A,G)[1]
Indywidualna obróbka profilu (L_{max} = 5400 mm)	DI / DIS / MT / MTS / MI / MIS

[1] Wszystkie wymienione rowki

15x22,5

A = 1,3 cm²
I_x = 0,8 cm⁴
I_y = 0,3 cm⁴
W_x = 0,9 cm³
W_y = 0,6 cm³
m = 0,3 kg/m

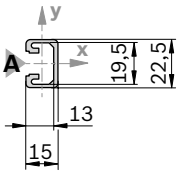

19450

Zaślepka	Kolor	ESD		Nr
15x22,5 (1x)	Szary ostrzegawczy		20	**3 842 548 816**
15x22,5 (1x)	Czarny		20	**3 842 548 817**
Materiał:	PP			

15x22,5		L (mm)	Nr
1 sztuka		50 ... 3000	**3 842 992 473 / L**
1 sztuka	D17	60 ... 3000	**3 842 992 474 / L**
1 sztuka	D17 D17	80 ... 3000	**3 842 992 475 / L**
10 sztuk		2000	**3 842 513 576**

Quick & Easy (str. 2-8, patrz strony rozkładane)

15x22,5	3 842 993 689 / ...
Długość L (mm)	50 ... 2000
Standardowa wersja profilu (przestrzegać min. długości, str. 2-25)	D9,8 / D17
Indywidualna obróbka profilu	–