Profile nośne z rowkiem 10 mm

System profili Rexroth z rowkiem 10 mm o wymiarach siatki rastrowej 40 mm, 45 mm, 50 mm i 60 mm odpowiada wszystkim konwencjonalnym wymiarom profili dostępnych na rynkach światowych.

Profile nośne ...L z rowkiem 10 mm (wymiary siatki rastrowej 40 mm, 45 mm i 50 mm, np. 50x50L) przyczyniają się dzięki zoptymalizowanej komputerowo konstrukcji do uzyskiwania wysokich wartości wytrzymałości przy użyciu niewielkiej ilości materiału. Dzięki temu można skorzystać z taniego i stabilnego rozwiązania, np. przy konstrukcji stołów, elementów zabezpieczających lub stelaży.

Rowek, wymiar siatki rastrowej, otwór centralny

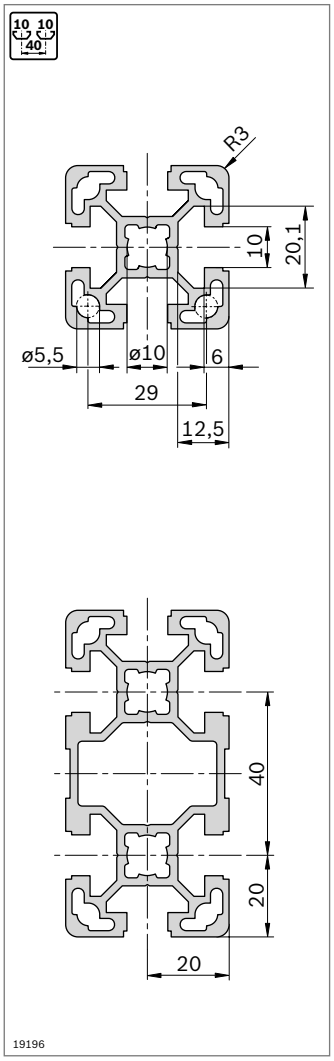

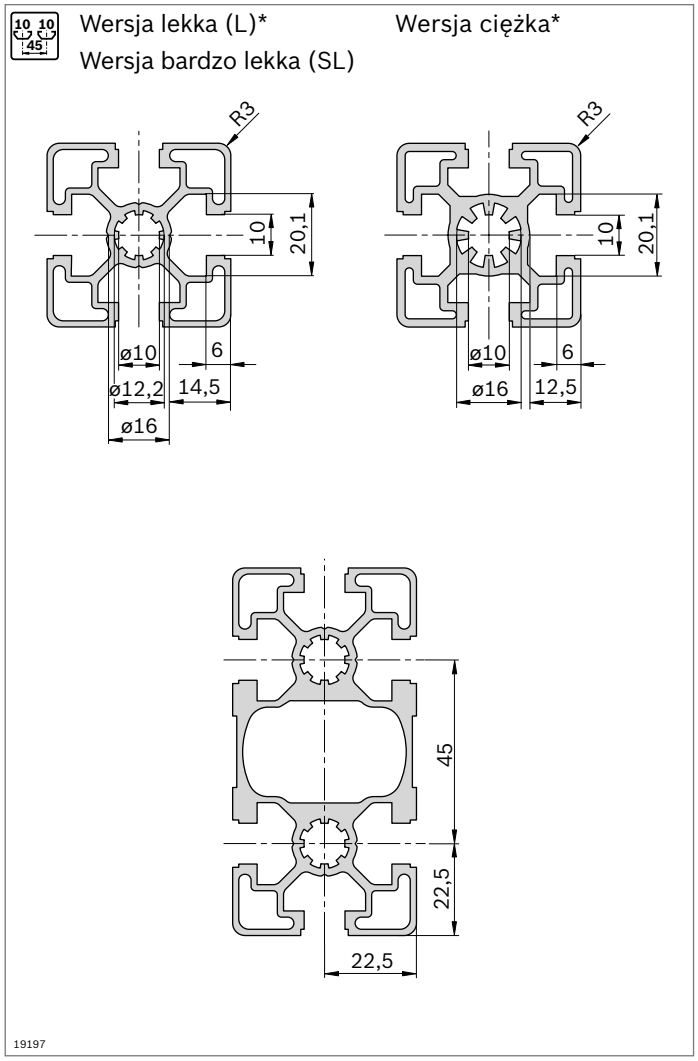

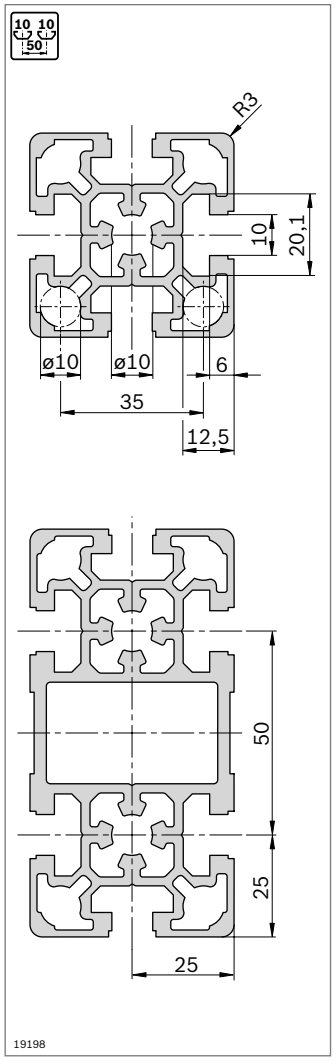

*) Następujące profile L posiadają rowek o geometrii „ciężkiej”:
45x90x90L; 45x90x90L 4N; 90x90L; 90x90L 4N; 90x90L 4NVS; 90x180L

Minimalne długości profili (mm) przy jedno- i dwustronnych standardowych obróbkach Quick & Easy

	–	M12	M16	D9,8	D17/DB17	F1
–	50	60	120	50	60	60
M12	60	110	180	90	90	110
M16	120	180	240	150	170	170
D9,8	50	90	150	80	70	90
D17/DB17	60	90	170	70	80	90
F1	60	110	170	90	90	80

W przypadku zastosowań związanych z wysokimi obciążeniami zalecamy profile z wyjątkowo stabilnym rowkiem o wymiarze 10 mm, np. do konstruowania ciężkich stołów, mechanizmów, stelaży maszynowych, wózków transportowych, kabin ochronnych i systemów manipulacyjnych.

Dzięki szczególnie wytrzymałemu rozwiązaniu konstrukcyjnemu rowek ten umożliwia połączenia o najwyższej wytrzymałości.

Obróbka profilu

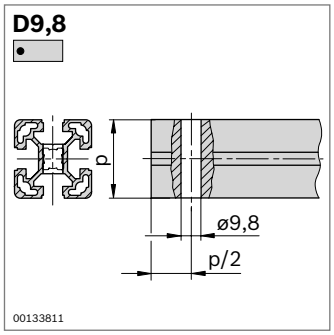

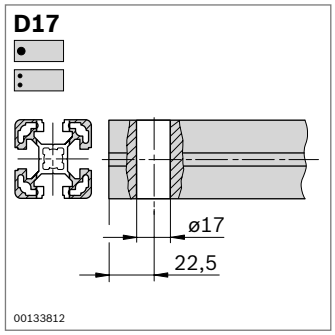

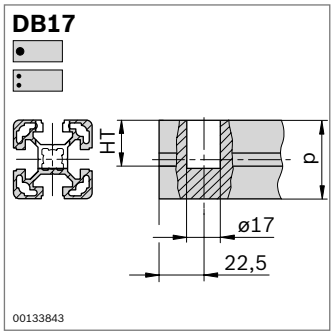

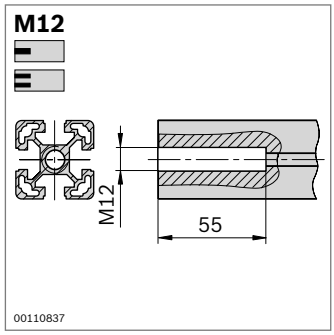

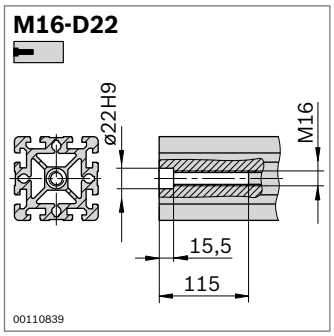

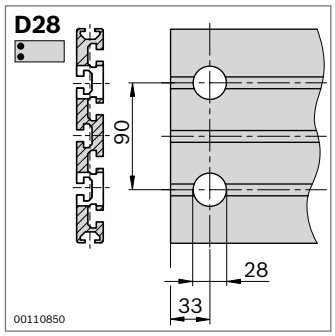

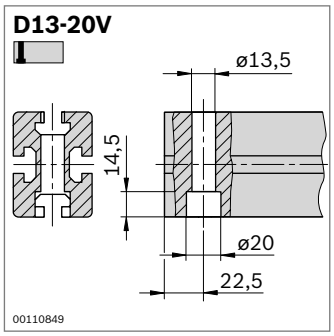

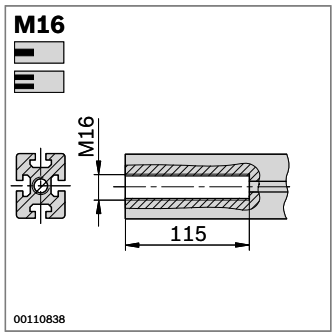

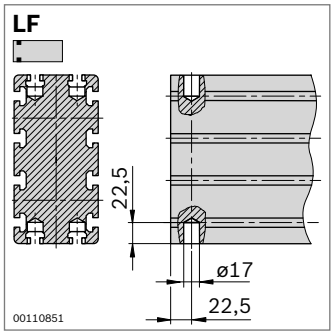

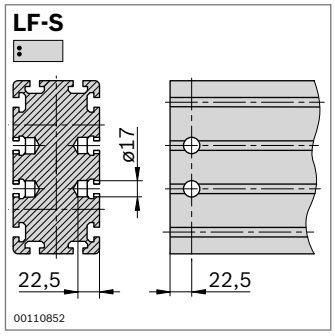

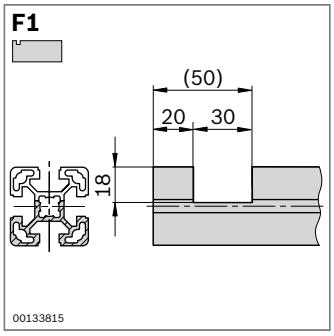

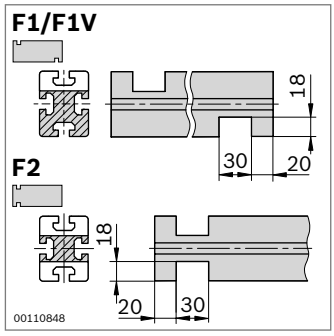

45x45

A = 7,5 cm2
I_x = 13,8 cm4
I_y = 13,8 cm4
W_x = 6,1 cm3
W_y = 6,1 cm3
m = 2,0 kg/m

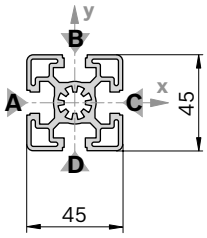

19432

Zaślepka	Kolor	ESD		Nr
45x45 (1x)	Szary ostrzegawczy		100	**3 842 548 752**
45x45 (1x)	Czarny		20	**3 842 548 753**
Materiał:	PP			

Zaślepka z otworem	Kolor	ESD		Nr
45x45 (1x)	Szary ostrzegawczy		20	**3 842 548 796**
45x45 (1x)	Czarny		20	**3 842 548 797**
Materiał:	PP			

45x45				L (mm)	Nr
1 sztuka				50 ... 5600	**3 842 990 520 / L**
1 sztuka	M12			60 ... 5600	**3 842 990 517 / L**
1 sztuka	M12		M12	110 ... 5600	**3 842 990 518 / L**
1 sztuka	M12		M16	180 ... 5600	**3 842 990 519 / L**
1 sztuka	M12		D17	90 ... 5600	**3 842 990 640 / L**
1 sztuka	M16			120 ... 5600	**3 842 990 521 / L**
1 sztuka	M16		D17	170 ... 5600	**3 842 990 642 / L**
1 sztuka	D9,8		D9,8	70 ... 5600	**3 842 992 969 / L**
1 sztuka	D17			60 ... 5600	**3 842 990 648 / L**
1 sztuka	D17		D17	80 ... 5600	**3 842 990 644 / L**
1 sztuka	D17		D17V	80 ... 5600	**3 842 990 646 / L**
20 sztuk				5600	**3 842 509 175**

Quick & Easy (str. 2-8, patrz strony rozkładane)

45x45	3 842 993 734 / ...
Długość L (mm)	50 ... 5600
Standardowa wersja profilu (przestrzegać min. długości, str. 2-25)	M12 / M16 / D9,8 / D17 / DB17
Indywidualna obróbka profilu (L_{max} = 4900 mm)	DI / DIS / MT / MTS / MI / MIS / D[G1)]

[1)] DG_{max} = 45°; L_{min1} / L_{min2} = 378 / 456 mm