Profile nośne z rowkiem 10 mm

System profili Rexroth z rowkiem 10 mm o wymiarach siatki rastrowej 40 mm, 45 mm, 50 mm i 60 mm odpowiada wszystkim konwencjonalnym wymiarom profili dostępnych na rynkach światowych.

Profile nośne ...L z rowkiem 10 mm (wymiary siatki rastrowej 40 mm, 45 mm i 50 mm, np. 50x50L) przyczyniają się dzięki zoptymalizowanej komputerowo konstrukcji do uzyskiwania wysokich wartości wytrzymałości przy użyciu niewielkiej ilości materiału. Dzięki temu można skorzystać z taniego i stabilnego rozwiązania, np. przy konstrukcji stołów, elementów zabezpieczających lub stelaży.

Rowek, wymiar siatki rastrowej, otwór centralny

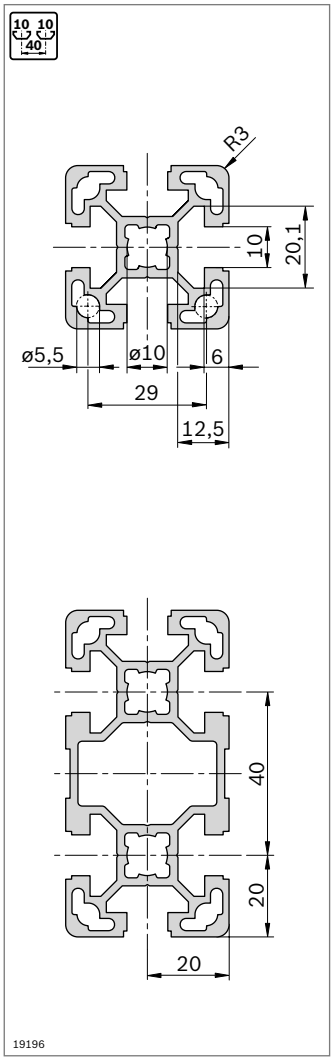

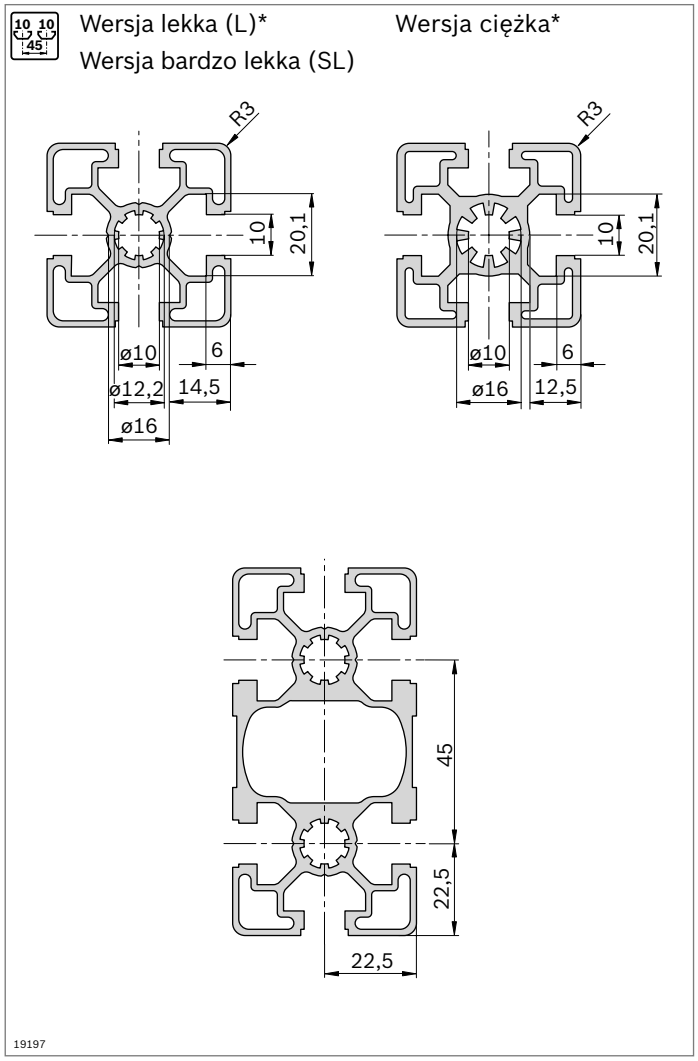

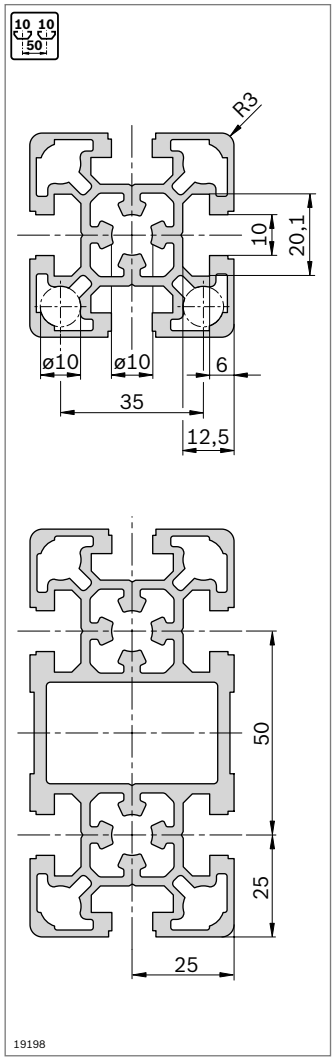

*) Następujące profile L posiadają rowek o geometrii „ciężkiej”:
45x90x90L; 45x90x90L 4N; 90x90L; 90x90L 4N; 90x90L 4NVS; 90x180L

Minimalne długości profili (mm) przy jedno- i dwustronnych standardowych obróbkach Quick & Easy

	–	M12	M16	D9,8	D17/DB17	F1
–	50	60	120	50	60	60
M12	60	110	180	90	90	110
M16	120	180	240	150	170	170
D9,8	50	90	150	80	70	90
D17/DB17	60	90	170	70	80	90
F1	60	110	170	90	90	80

W przypadku zastosowań związanych z wysokimi obciążeniami zalecamy profile z wyjątkowo stabilnym rowkiem o wymiarze 10 mm, np. do konstruowania ciężkich stołów, mechanizmów, stelaży maszynowych, wózków transportowych, kabin ochronnych i systemów manipulacyjnych.

Dzięki szczególnie wytrzymałemu rozwiązaniu konstrukcyjnemu rowek ten umożliwia połączenia o najwyższej wytrzymałości.

Obróbka profilu

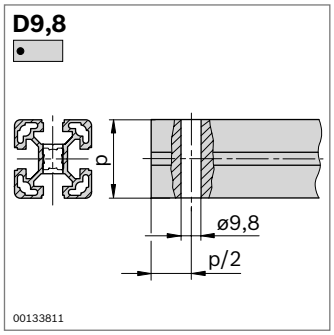

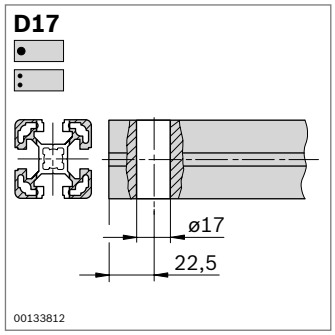

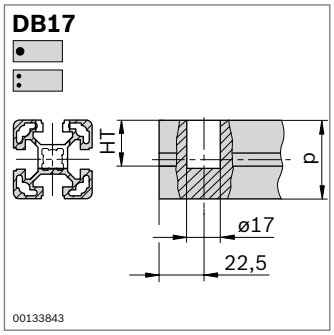

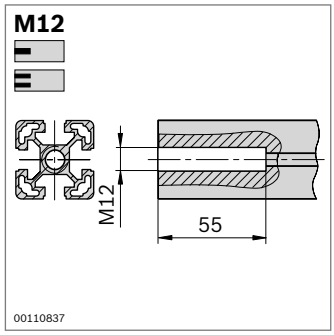

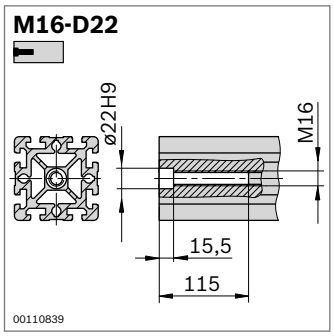

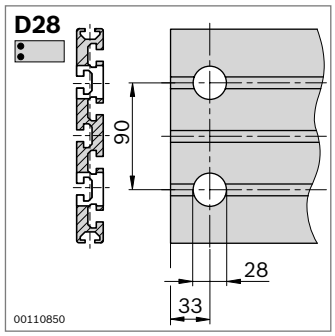

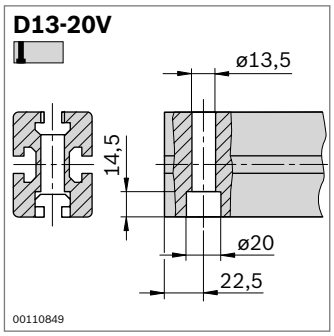

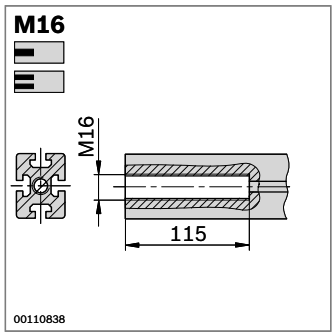

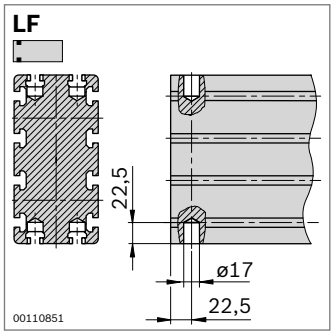

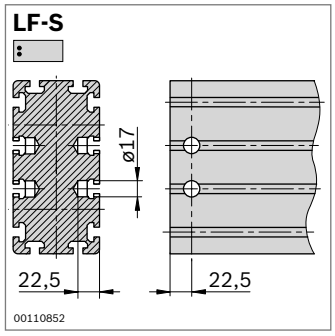

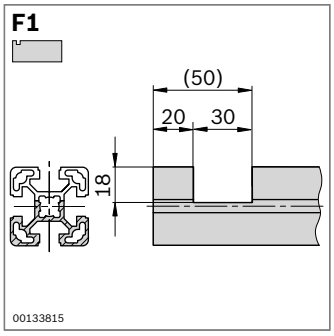

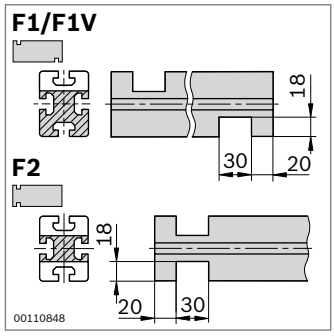

45x45L 1N

A = 6,5 cm2
I_x = 12,6 cm4
I_y = 13,5 cm4
W_x = 5,5 cm3
W_y = 6,0 cm3
m = 1,8 kg/m

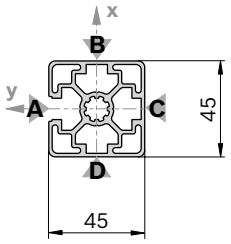

19423

Zaślepka: patrz 45x45

45x45L 1N		L (mm)	Nr
1 sztuka		50 ... 5600	**3 842 992 401 / L**
20 sztuk		5600	**3 842 506 956**

Quick & Easy (str. 2-8, patrz strony rozkładane)

45x45L 1N	3 842 993 738 / ...
Długość L (mm)	50 ... 5600
Standardowa wersja profilu (przestrzegać min. długości, str. 2-25)	M12 / D9,8 / D17 / DB17
Indywidualna obróbka profilu (L_{max} = 4900 mm)	DI / DIS / MT / MTS / MI / MIS / D[G1)]

[1)] DG_{max} = 45°; L_{min1} / L_{min2} = 378 / 456 mm

45x45L 2N

A = 6,4 cm2
I_x = 11,6 cm4
I_y = 13,5 cm4
W_x = 5,2 cm3
W_y = 6,0 cm3
m = 1,7 kg/m

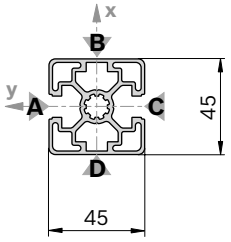

19424

Zaślepka: patrz 45x45

45x45L 2N		L (mm)	Nr
1 sztuka		50 ... 5600	**3 842 992 403 / L**
20 sztuk		5600	**3 842 506 958**

Quick & Easy (str. 2-8, patrz strony rozkładane)

45x45L 2N	3 842 993 739 / ...
Długość L (mm)	50 ... 5600
Standardowa wersja profilu (przestrzegać min. długości, str. 2-25)	M12 / D9,8 / D17 / DB17
Indywidualna obróbka profilu (L_{max} = 4900 mm)	DI / DIS / MT / MTS / MI / MIS / D[G1)]

[1)] DG_{max} = 45°; L_{min1} / L_{min2} = 378 / 456 mm

45x45L 2NVS

A = 6,4 cm2
I_x = 12,6 cm4
I_y = 12,6 cm4
W_x = 5,6 cm3
W_y = 5,6 cm3
m = 1,7 kg/m

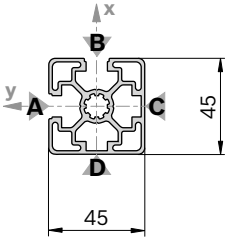

19425

Zaślepka: patrz 45x45

45x45L 2NVS		L (mm)	Nr
1 sztuka		50 ... 5600	**3 842 992 402 / L**
20 sztuk		5600	**3 842 506 957**

Quick & Easy (str. 2-8, patrz strony rozkładane)

45x45L 2NVS	3 842 993 740 / ...
Długość L (mm)	50 ... 5600
Standardowa wersja profilu (przestrzegać min. długości, str. 2-25)	M12 / D9,8 / D17 / DB17
Indywidualna obróbka profilu (L_{max} = 4900 mm)	DI / DIS / MT / MTS / MI / MIS / D[G1)]

[1)] DG_{max} = 45°; L_{min1} / L_{min2} = 378 / 456 mm