Profile nośne z rowkiem 10 mm

System profili Rexroth z rowkiem 10 mm o wymiarach siatki rastrowej 40 mm, 45 mm, 50 mm i 60 mm odpowiada wszystkim konwencjonalnym wymiarom profili dostępnych na rynkach światowych.

Profile nośne ...L z rowkiem 10 mm (wymiary siatki rastrowej 40 mm, 45 mm i 50 mm, np. 50x50L) przyczyniają się dzięki zoptymalizowanej komputerowo konstrukcji do uzyskiwania wysokich wartości wytrzymałości przy użyciu niewielkiej ilości materiału. Dzięki temu można skorzystać z taniego i stabilnego rozwiązania, np. przy konstrukcji stołów, elementów zabezpieczających lub stelaży.

Rowek, wymiar siatki rastrowej, otwór centralny

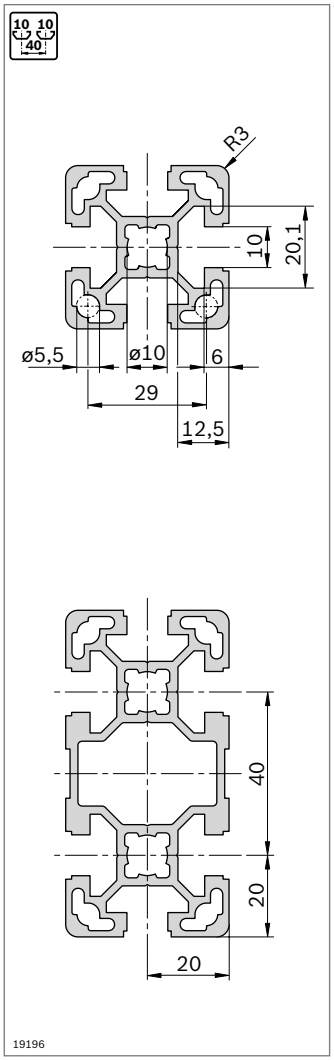

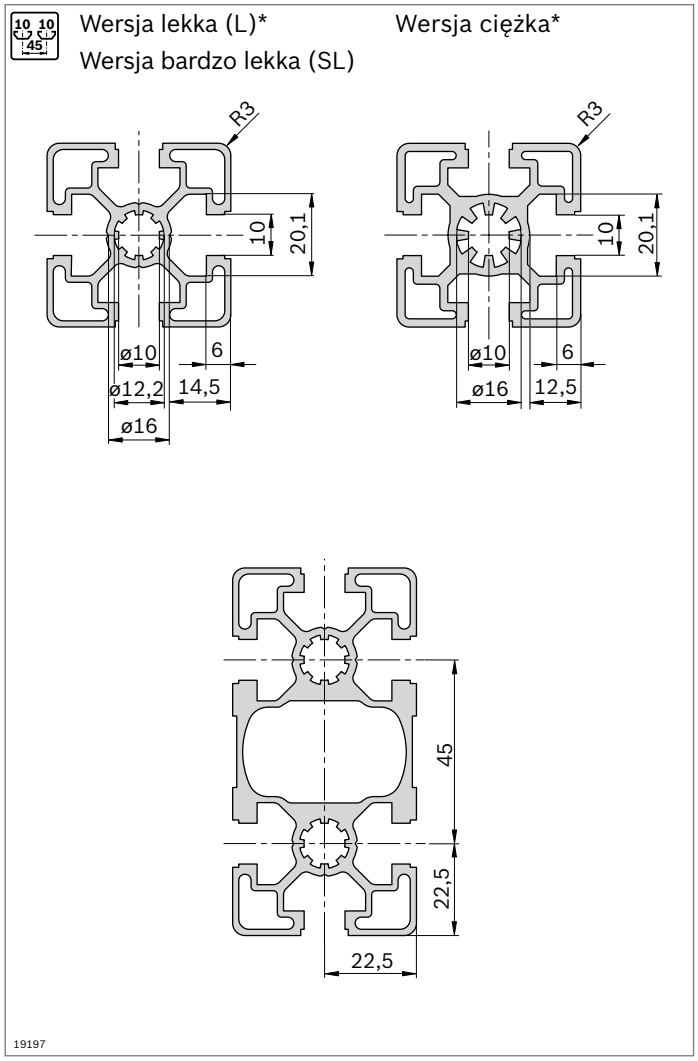

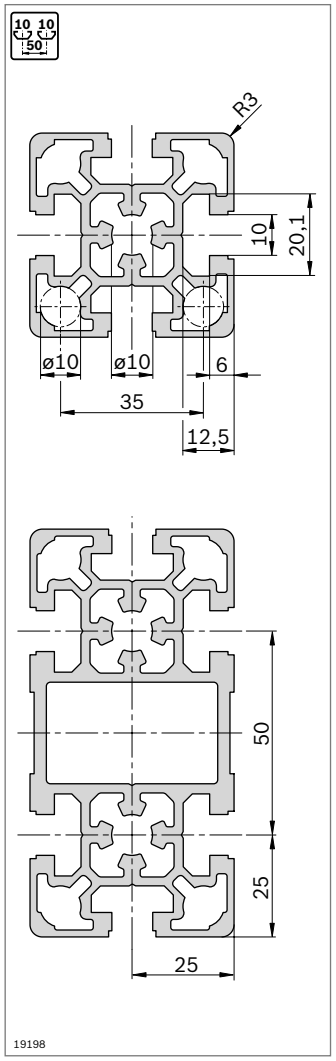

*) Następujące profile L posiadają rowek o geometrii „ciężkiej”:
45x90x90L; 45x90x90L 4N; 90x90L; 90x90L 4N; 90x90L 4NVS; 90x180L

Minimalne długości profili (mm) przy jedno- i dwustronnych standardowych obróbkach Quick & Easy

	–	M12	M16	D9,8	D17/DB17	F1
–	50	60	120	50	60	60
M12	60	110	180	90	90	110
M16	120	180	240	150	170	170
D9,8	50	90	150	80	70	90
D17/DB17	60	90	170	70	80	90
F1	60	110	170	90	90	80

W przypadku zastosowań związanych z wysokimi obciążeniami zalecamy profile z wyjątkowo stabilnym rowkiem o wymiarze 10 mm, np. do konstruowania ciężkich stołów, mechanizmów, stelaży maszynowych, wózków transportowych, kabin ochronnych i systemów manipulacyjnych.

Dzięki szczególnie wytrzymałemu rozwiązaniu konstrukcyjnemu rowek ten umożliwia połączenia o najwyższej wytrzymałości.

Obróbka profilu

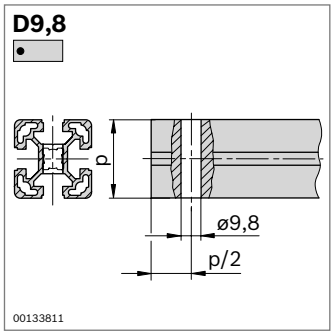

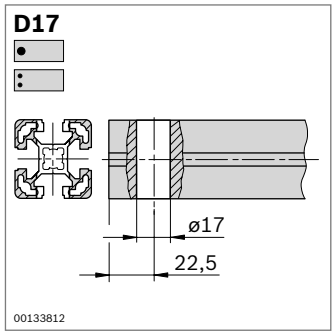

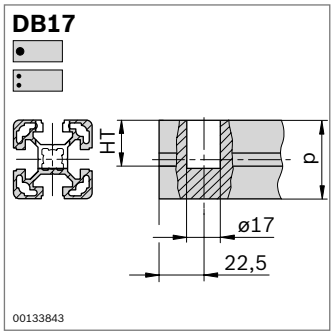

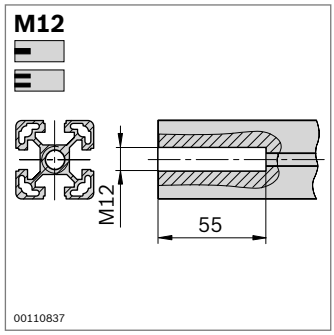

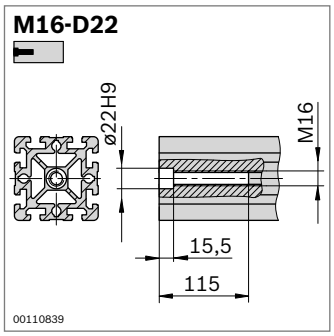

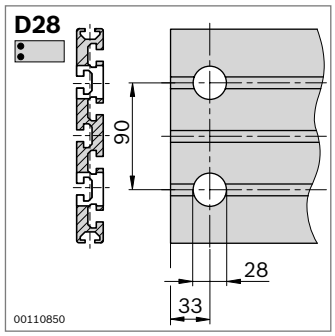

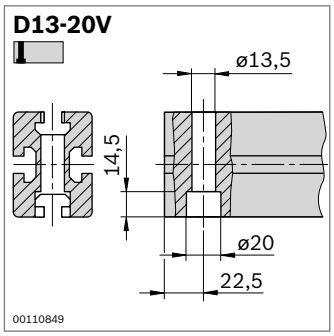

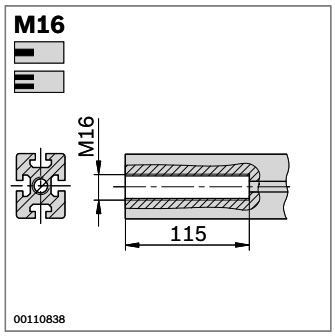

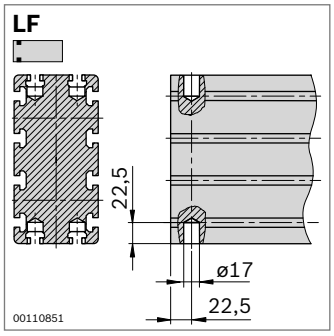

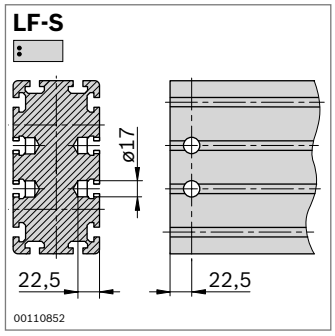

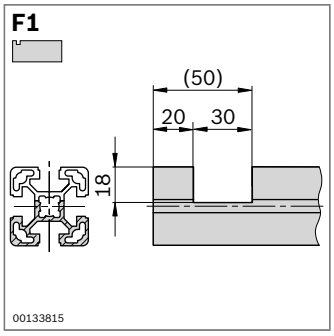

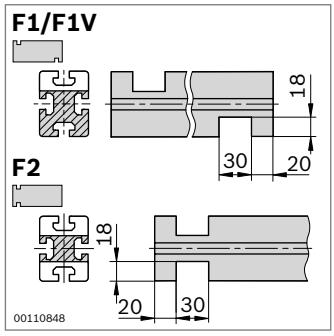

45x60

A = 11,0 cm2
I_x = 37,2 cm4
I_y = 22,7 cm4
W_x = 12,4 cm3
W_y = 10,1 cm3
m = 3,0 kg/m

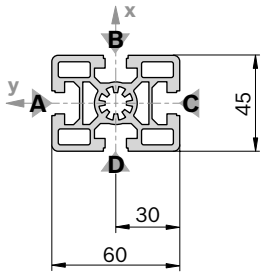

19433

Zaślepka	Kolor	ESD		Nr
45x60 (1x)	Szary ostrzegawczy		20	**3 842 548 754**
45x60 (1x)	Czarny		20	**3 842 548 755**
Materiał:	PP			

Zaślepka z otworem	Kolor	ESD		Nr
45x60 (1x)	Szary ostrzegawczy		20	**3 842 548 802**
45x60 (1x)	Czarny		20	**3 842 548 803**
Materiał:	PP			

45x60		L (mm)	Nr
1 sztuka		50 ... 5600	**3 842 990 570 / L**
1 sztuka	M12	60 ... 5600	**3 842 990 571 / L**
1 sztuka	M12 M12	110 ... 5600	**3 842 990 572 / L**
1 sztuka	M12 M16	180 ... 5600	**3 842 990 575 / L**
1 sztuka	M16	120 ... 5600	**3 842 990 573 / L**
1 sztuka	D9,8	50 ... 5600	**3 842 992 376 / L**
1 sztuka	D17	60 ... 5600	**3 842 990 688 / L**
1 sztuka	D17 D17	80 ... 5600	**3 842 990 672 / L**
1 sztuka	D17 D17V	80 ... 5600	**3 842 990 674 / L**
1 sztuka	D9,8V	50 ... 5600	**3 842 992 375 / L**
1 sztuka	D17V	60 ... 5600	**3 842 990 690 / L**
1 sztuka	D17V D17V	90 ... 5600	**3 842 990 670 / L**
1 sztuka	LF LF	80 ... 5600	**3 842 993 085 / L**
1 sztuka	F1 F1	80 ... 5600	**3 842 990 584 / L**
20 sztuk		5600	**3 842 509 184**

Obróbka profilu
D9,8, D17: w rowkach B/D
D9,8, D17V: w rowkach A/C
LF: w rowkach A/C
F1: w rowku A

Quick & Easy (str. 2-8, patrz strony rozkładane)

45x60	3 842 993 743 / ...
Długość L (mm)	50 ... 5600
Standardowa wersja profilu (przestrzegać min. długości, str. 2-25)	M12 / M16 / D9,8 / D17 / DB17 / F1 (A,C)[1)]
Indywidualna obróbka profilu (L_{max} = 4900 mm)	DI / DIS / MT / MTS / MI / MIS / D[G2)]

1) Wszystkie wymienione rowki
2) DG_{max} = 45°; L_{min1} / L_{min2} = 404 / 508 mm

45x90SL

A = 9,0 cm2
I_x = 73,4 cm4
I_y = 18,1 cm4
W_x = 16,3 cm3
W_y = 8,0 cm3
m = 2,4 kg/m

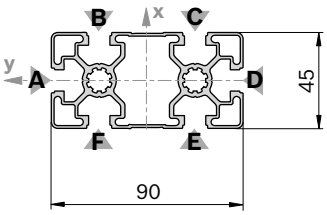

19434

Zaślepka	Kolor	ESD		Nr
45x90 (1x)	Szary ostrzegawczy		20	**3 842 548 756**
45x90 (1x)	Czarny		20	**3 842 548 757**
Materiał:	PP			

Zaślepka z otworem	Kolor	ESD		Nr
45x90 (1x)	Szary ostrzegawczy		20	**3 842 548 804**
45x90 (1x)	Czarny		20	**3 842 548 805**
Materiał:	PP			

45x90SL		L (mm)	Nr
1 sztuka		50 ... 6000	**3 842 993 450 / L**
12 sztuk		6070	**3 842 537 102**

Quick & Easy (str. 2-8, patrz strony rozkładane)

45x90SL	3 842 993 759 / ...
Długość L (mm)	50 ... 6000
Standardowa wersja profilu (przestrzegać min. długości, str. 2-25)	M12 / D9,8 / D17 / DB17
Indywidualna obróbka profilu (L_{max} = 5400 mm)	DI / DIS / DG[1)]

1) DG_{max} = 45°; L_{min1} / L_{min2} = 456 / 612 mm